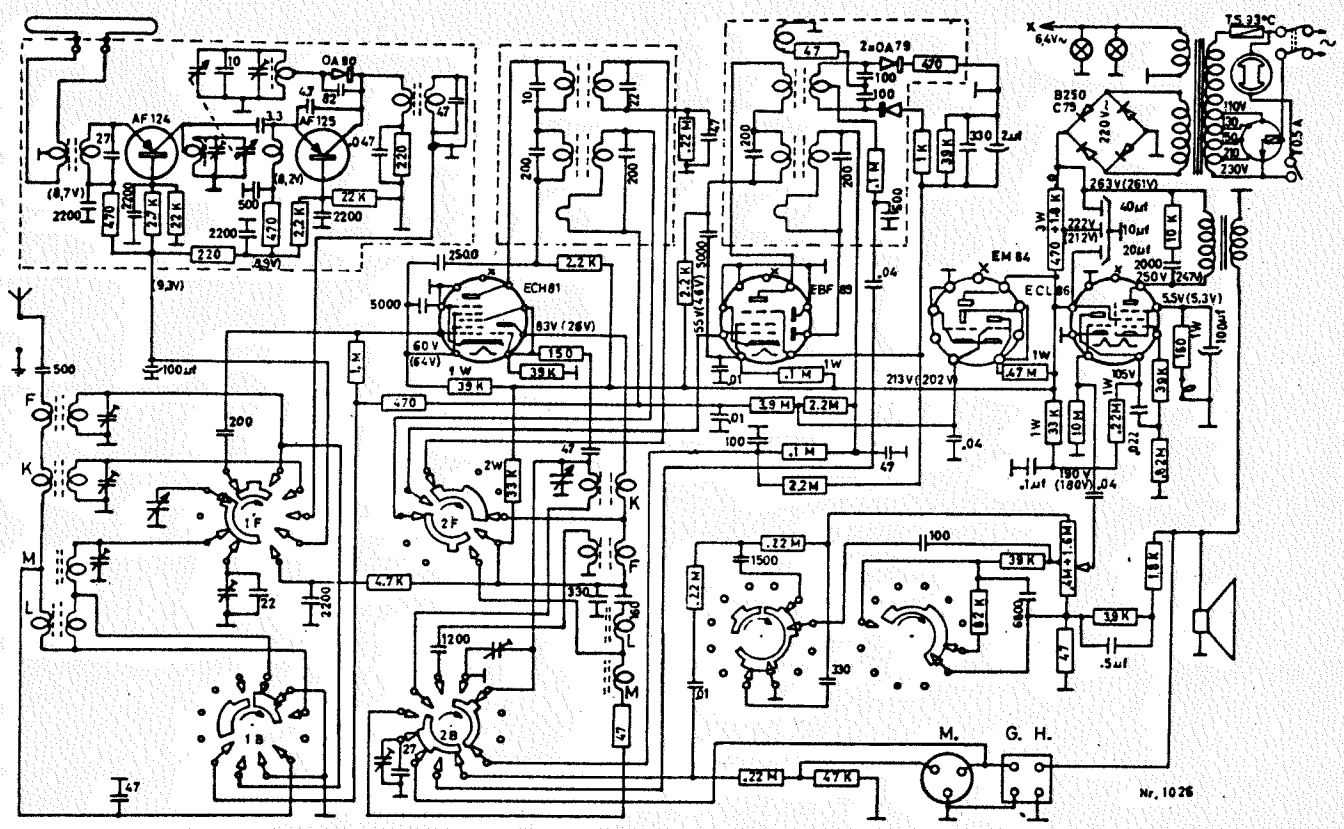

TRIMMING: Kontroller først at viseren står riktig i forhold til skalaplaten. Når den variable kondensatoren er skrudd helt inn skal hele viserbredden være synlig ytterst til høyre i de klare meterspaltene.

MELLOMFREKVENS: AM: 455 kc. FM: 10,7 Mc, kretsene trimmes i jernkjernenes nummerrekkefølge og til maksimal følsomhet og symmetri.

OSCILLATORKRETSENE trimmes bare hvis skalaen ikke stemmer. Har De ikke krystallkalibrator kan De trimme etter en kjent stasjon i nærheten av de trimmefrekvensene som er oppgitt nedenfor.
Trimmekondensatorene og spolene for AM-kretsene er montert på venderen.

M:	Trimmefrekvens	600 kc.	Jernkjerne	15.	1500 kc.	Trimmer	17.
L:	—»—	160 kc.	—»—	19.	290 kc.	—»—	21.
F:	—»—	1,9 Mc.	—»—	23.			
K:	—»—	7 Mc.	—»—	26.			

INNGANGSKRETSENE trimmes til størst mulig følsomhet. Trimmekondensatorene og spolene for AM-kretsene er montert på venderen.

Antenne M:	Trimmefrekvens	600 kc.	Jernkjerne	16.	1500 kc.	Trimmer	18.
Antenne L:	—»—	160 kc.	—»—	20.	250 kc.	—»—	22.
F:	—»—	1,9 Mc.	—»—	24.	4 Mc.	—»—	25.
K:	—»—	9 Mc.	—»—	27.	15 Mc.	—»—	28.

FM OSCILLATORKRETSENE trimmes ved 105 Mc: trimmer 9. Trim på en kjent stasjon hvis De ikke har krystallkalibrator.

FM FORKRETS trimmes på et svakt signal ved 105 Mc: trimmer 10.

Rør- og trimmer-plassering.

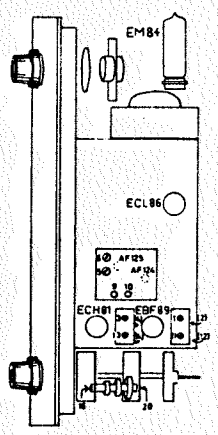

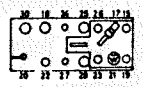

3000-8.65-E.T.